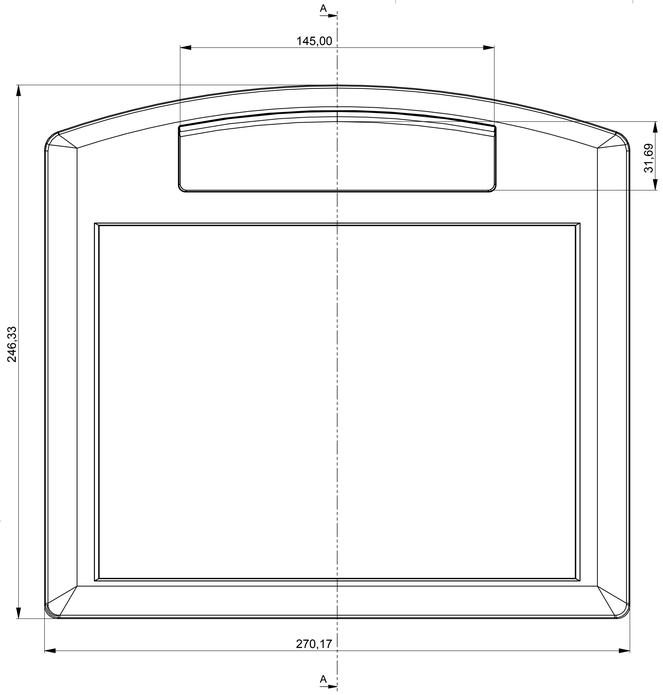

Schnitt A-A

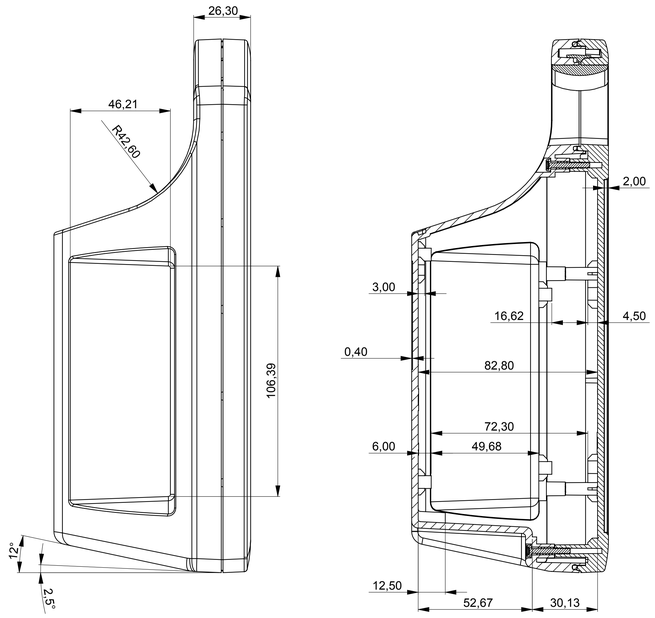

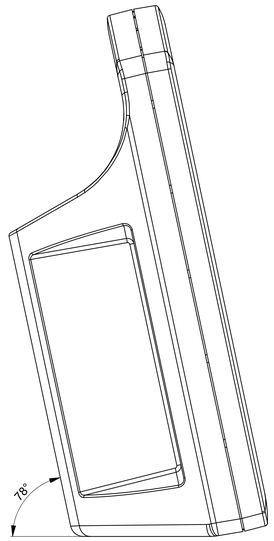

Oberteil
Top-Part

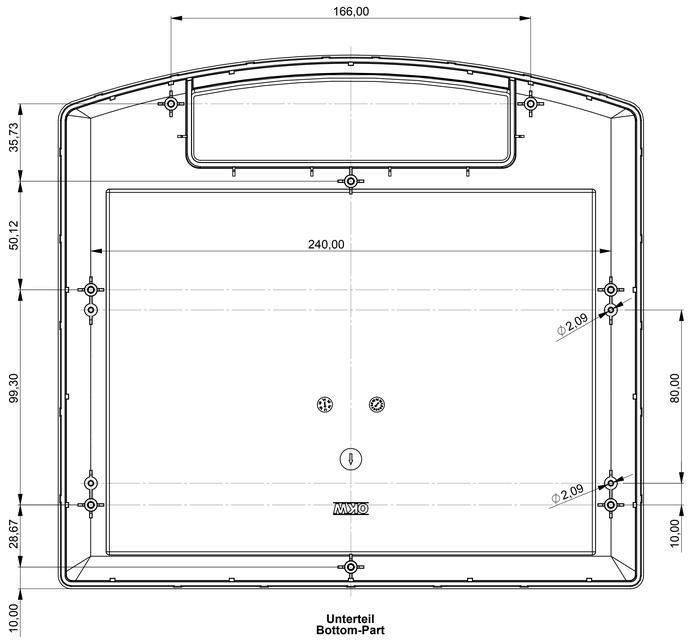

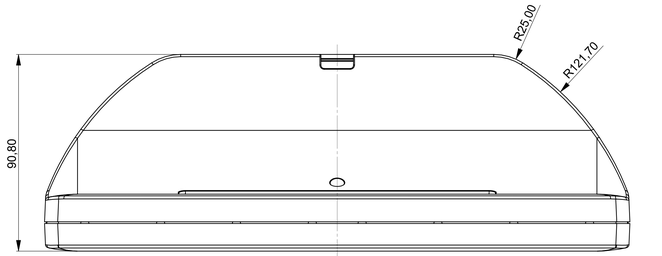

Ansicht "Z"
View "Z"

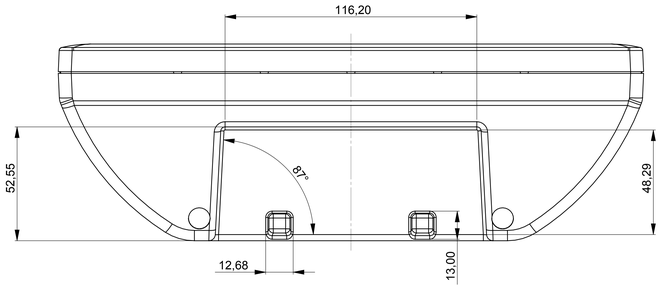

Platine Unterteil
P C B Bottom Part

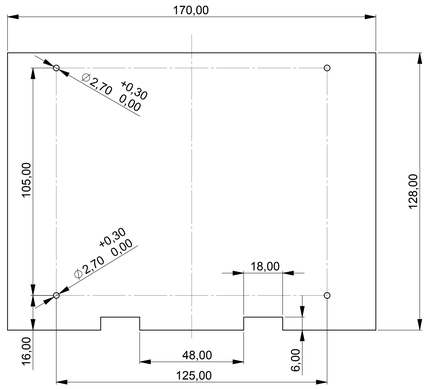

Unterteil
Bottom-Part

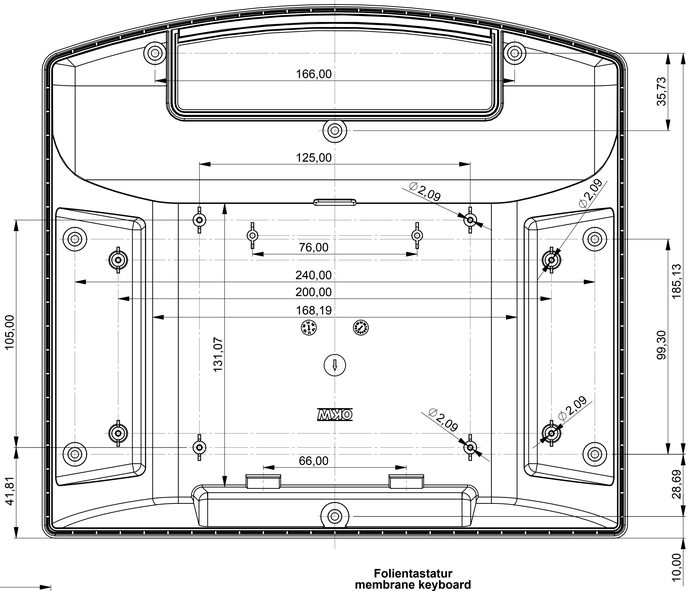

Z

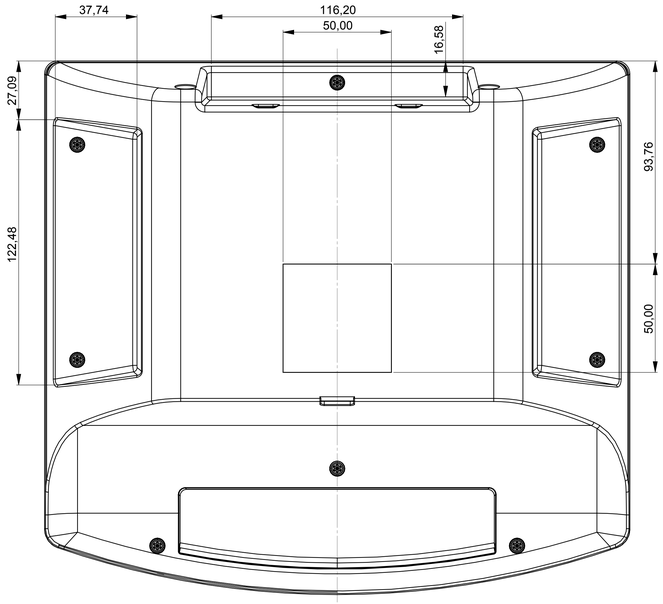

Platine Oberteil
P C B Top Part

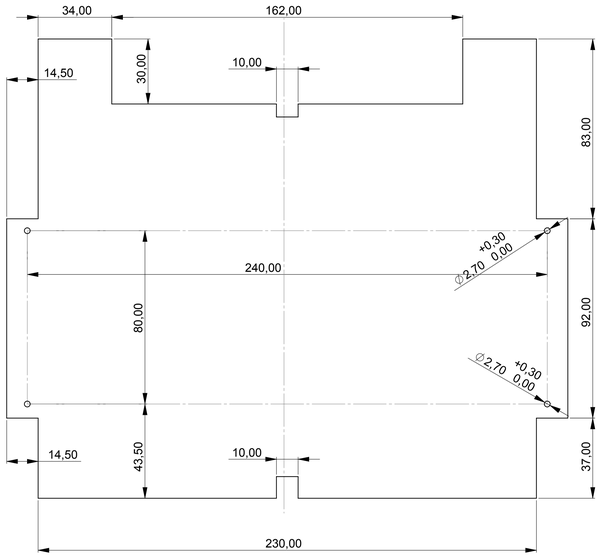

Platine Unterteil
P C B Bottom Part

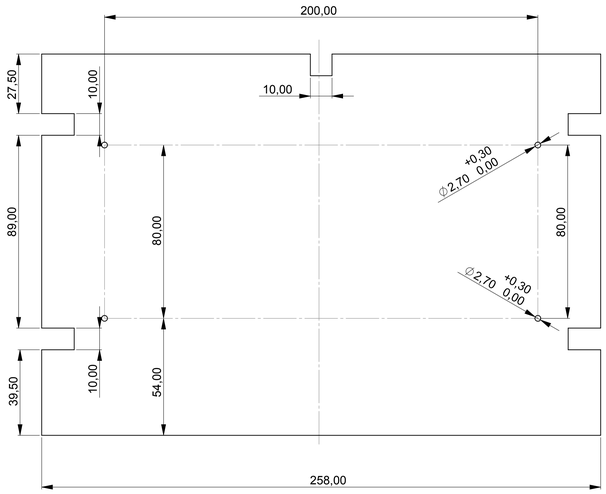

Folientastatur
membrane keyboard

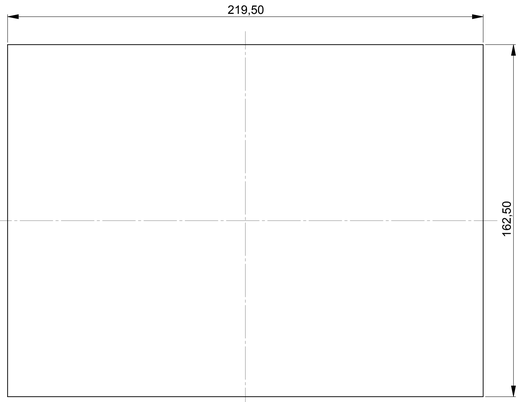

Informationskopie wird nicht aktualisiert / Copy for Information will not be updated	Erst. am: 20.10.2011 Erst. von: Hertlich Freig. am: 21.05.2015 Freig. von: O. Hertlich Revision: 01	Toleranzen: DIN 16901 T130 Volumen:	Status: SERIENFREIGABE Zeichnungsart: KUNDE DIN 6 Teil 2
Technische Änderungen vorbehalten. Inhäner oder Druckfehler berechtigen nicht zu Ansprüchen. Maßgeblich ist der bauseitig bitte direkt mit dem aktuellen Produkt abstimmen. Subject to technical modification without prior notice. Typographical and other errors do not justify any claim for damages. All dimensions should be verified using an actual moulded part. Sous reserve de modifications techniques. Toute erreur ou faute d'impression ne justifie aucune demande d'indemnisation. Nous prions les clients de vérifier les dimensions des composants avec les boîtiers avant le montage.	OKW GEHÄUSE SYSTEME	This document contains proprietary information of OKW Gehäusesysteme GmbH and is tendered subject to the conditions that the information be retained in confidence not be reproduced or copied and not be used or incorporated in any product.	CARRYTEC M Gehäuse B4210*0*
		Für dieses Dokument behalten wir uns alle Urheberrechte vor. Es darf auch auszugsweise weder vervielfältigt noch Dritten in irgendeiner Form zugänglich gemacht werden.	M 1:1 Dateiname: 00013012