Größe "S"
Size "S"

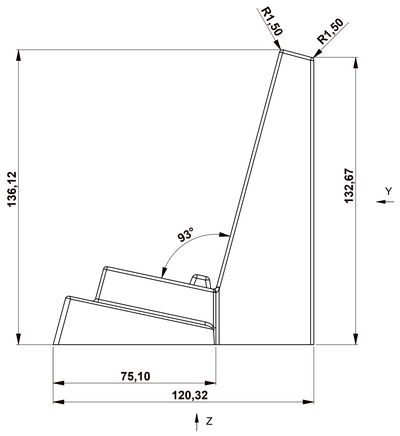

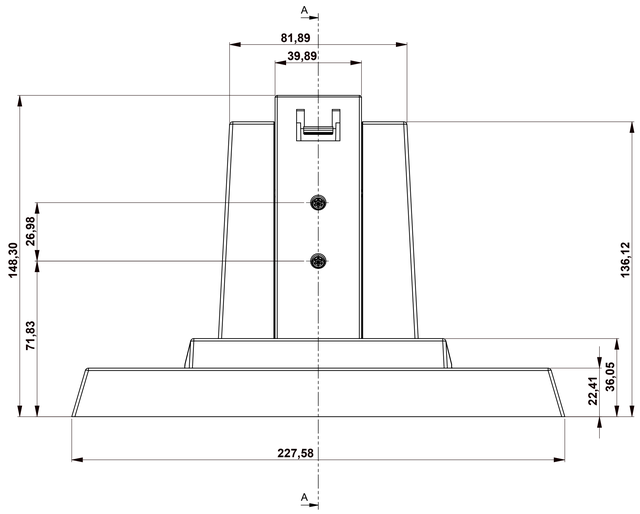

Größe "M"
Size "M"

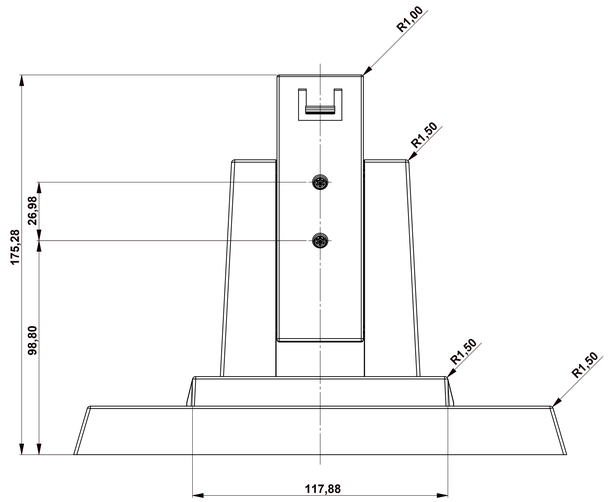

A-A

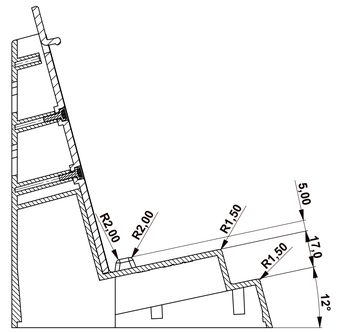

Ansicht "Z"
View "Z"

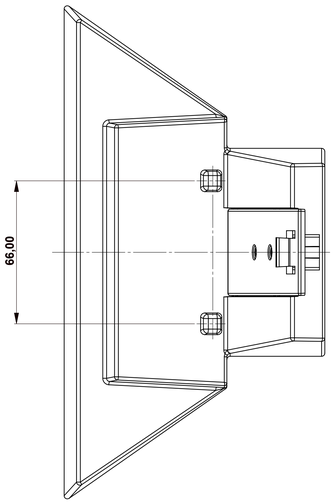

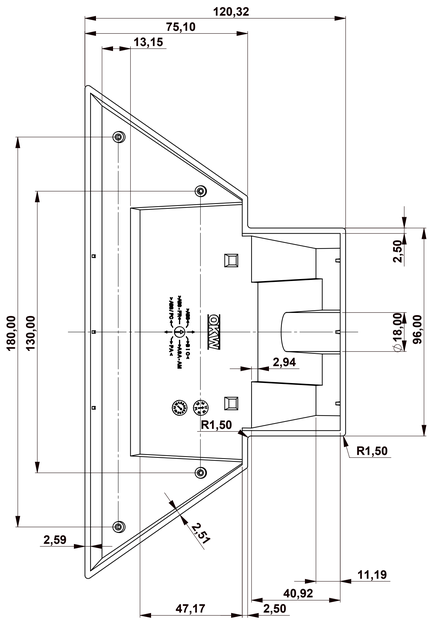

Ansicht "Y"
View "Y"

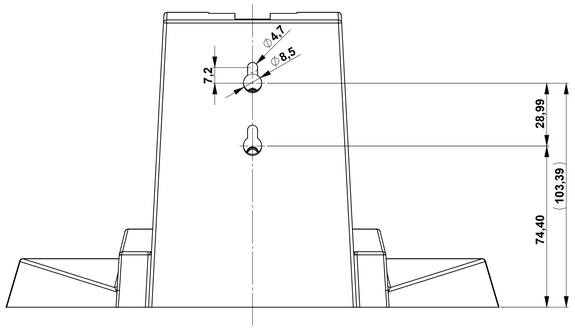

Bodenplatte für Sockel (B4308...)
Base panel for station (B4308...)

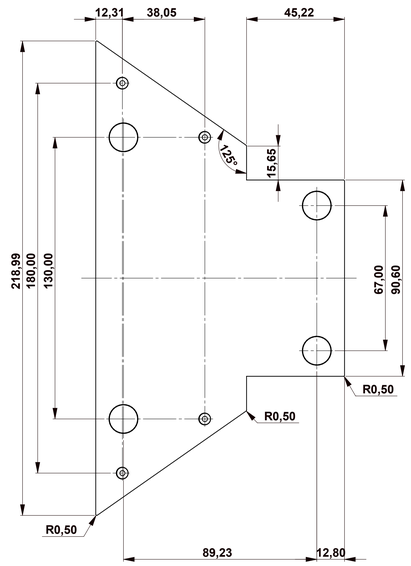

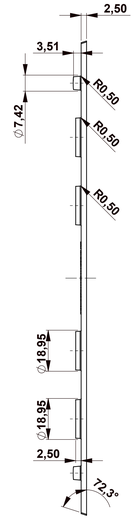

Erst. am: 19.10.2011 Erst. von: Herrlich Freig. am: Freig. von: Revision:	Toleranzen: Volumen:	Status: ENTWICKLUNG Zeichnungsart: KUNDE	DIN 6 Teil 2
OKW GEHÄUSE SYSTEME	This document contains proprietary information of OKW Gehäusesysteme GmbH and is tendered subject to the conditions that the information be retained in confidence not be reproduced or copied and not be used or incorporated in any product.	CARRYTEC Sockel, mit Bodenplatte (A4308...) B4308***	M 1:1
	Für diese Dokument behalten wir uns alle Urheberrechte vor. Es darf auch auszugsweise weder vervielfältigt noch Dritten in irgendeiner Form zugänglich gemacht werden.		Dateiname: 00012987